ކުޅުދުއްފުށީ ސިޓީ ކައުންސިލްގެ އިދާރާ
ކުޅުދުއްފުށި، ދިވެހިރާއްޖެ

ނަންބަރު: (IUL)266-PR/266/2022/169

އިޢުލާން

ކުޅުދުއްފުށީ ސިޓީ ސްޓޭޑިއަމްގައި [illegible] ޖިމް ކެންޓީނެއް ހިންގާނެ ފަރާތެއް ހޯދަން ބޭނުންވެއްޖެ

ކުޅުދުއްފުށީ ސިޓީ ސްޓޭޑިއަމްގައި [illegible] ޖިމް ކެންޓީނެއް ހިންގާނެ ފަރާތެއް ހޯދަން ބޭނުންވެއްޖެއެވެ.
ވީމާ، މިމަސައްކަތަށް ޝައުގުވެރިވާ ފަރާތްތަކުން ތިރީގައި ދެންނެވިފައިވާ ގޮތުގެ މަތިން މައުލޫމާތު ސާފުކުރައްވާ އަންދާސީ ހިސާބު ހުށަހެޅުއްވުން އެދެމެވެ.

އަންދާސީ ހިސާބު ހުށަހެޅުއްވުމަށް ބޭނުންވާ ފަރާތްތަކުން 1 ޑިސެމްބަރ 2022 (ބުރާސްފަތި) ދުވަހުގެ 10:15 ގެ ކުރިން މިއިދާރާގެ ނަންބަރު 6527177 / 6527166 އަށް ގުޅުއްވައިގެން ނުވަތަ އޮންލައިންކޮށް ތިރީގައިވާ ލިންކުގައިވާ ފޯމު ހުށަހެޅުއްވުން އެދެމެވެ.

ލިންކް: https://forms.office.com/r/Wtxdy4ihH5

ތަފްސީލް	ތާރީޚް	ގަޑި
މައުލޫމާތު ދިނުން	23 ނޮވެމްބަރ 2022 (ބުދަ)	10:15
ރަޖިސްޓަރ ވުމުގެ ސުންގަޑި	01 ޑިސެމްބަރ 2022 (ބުރާސްފަތި)	10:15
އަންދާސީ ހިސާބު ހުށަހެޅުން (ކުޅުދުއްފުށީ ސިޓީ ކައުންސިލް އިދާރާގެ ޖަލްސާކުރާ މާލަމުގައެވެ.)	04 ޑިސެމްބަރ 2022 (އާދިއްތަ)	10:15

މައުލޫމާތު ދިނުން އޮންނާނީ ކުޅުދުއްފުށީ ސިޓީ ކައުންސިލްގެ އިދާރާގެ ޖަލްސާކުރާ މާލަމުގައެވެ. ބީޑުގައި ރަޖިސްޓްރީ ވުމަށާއި މަސައްކަތަށް ދޭނެ ބީޑު (މައުލޫމާތު ޝީޓް) ގައި ބަޔާންކޮށްފައިވާ ޝަރުތުތަކާ ގުޅޭ ލިޔެކިޔުންތައް ހުށަހަޅުއްވަންވާނެއެވެ. ވަޒީފާގެ ޝަރުތުތަކާއި މަސައްކަތްތަކުގެ ތަފްސީލު ހުށަހަޅުއްވާ އަންދާސީ ހިސާބާއެކު ހުށަހަޅުއްވަންވާނެއެވެ. އަންދާސީ ހިސާބު ހުށަހަޅުއްވާ ފަރާތްތަކުން ޖީއެސްޓީ ރަޖިސްޓްރީ ކޮށްފައިވާ ފަރާތްތަކަށް ނޫން ކަމުގައިވާނަމަ ޖީއެސްޓީ ހިމަނާ ނުލައި ރަޖިސްޓަރީ ކުރެވިފައިވާ ފަރާތްތަކަށް ކަމުގައި ބެލެވޭނެއެވެ.

26 ރަބީޢުލްއާޚިރު 1444
20 ނޮވެމްބަރ 2022

652 8831 info@kulhudhuffushicity.gov.mv www.kulhudhuffushicity.gov.mv @kfcitycouncil

بسم الله الرحمن الرحيم

ކުޅުދުއްފުށީ ސިޓީ ކައުންސިލްގެ އިދާރާ

ކުޅުދުއްފުށި، ދިވެހިރާއްޖެ

މައުލޫމާތު ކަރުދާސް

މަސައްކަތުގެ ތަފްސީލު

މިއީ، ކުޅުދުއްފުށީ ސްޓޭޑިއަމްގައި ބަހައްޓަމުންދާ އައުޓްޑޯ ޖިމް އިކުއިޕްމަންޓްތައް ހިމެނޭ ސަރަހައްދު ހިއްކުމާއި، އަދި އެންޓްރެންސްގެ އުތުރުފަރާތުގައިވާ ސަރަހައްދު (ފޮށް އޭރިއާ)ގައި ބިންގާ ބޭއްވުމަށް ބޭނުންވާތީ، އެކަމަށް ސަޕްލައިކުރުމަށް އެދިވަޑައިގަންނަވާ ފަރާތްތަކަށް ދިނުމަށް ތައްޔާރުކުރެވިފައިވާ މައުލޫމާތު ކަރުދާހެވެ.

1. އައުޓްޑޯ ޖިމް އިކުއިޕްމަންޓްތައް ހިމެނޭ ސަރަހައްދު ހިއްކުން

1.1 ފައުންޑޭޝަން ބީމުތައް

1.1.1 ފައުންޑޭޝަން ބީމުތަކުގެ ގޮތުގައި 2 ފޫޓު ދިގު، 2 ފޫޓު ފުޅާ، 1 ފޫޓު އުސް ބީމުތަކެއް އަޅަންވާނެއެވެ.

1.1.2 ފައުންޑޭޝަނުގެ ކޮންކްރީޓް ކަވަރުގެ ގޮތުގައި 50 އެމްއެމް ހުންނަން ވާނެއެވެ.

1.1.3 ފައުންޑޭޝަން ބީމުގެ އެތެރޭގެ ކަރިން 50 އެމްއެމް ލީން ކޮންކްރީޓް އަޅަންވާނެއެވެ.

1.1.4 ލީން ކޮންކްރީޓް އަޅާއިރު 1:4 ރޭޝިއޯއިން ހިފެހެއްޓެންވާނެއެވެ.

1.1.5 ބީމުތަކުގެ ތިރީގައި 10 އެމްއެމް ކޮންކްރީޓް ދަގަނޑުގެ ވެސްޓްއަށް ހަރުގައި ވެސް ރަނގަޅަށް ޖެހޭނެއެވެ.

1.1.6 ވެސްޓްގެ ދުރުމިނަކީ 150 އެމްއެމް އެވެ.

1.1.7 ވެސްޓް އަށް ސަންވާރު އެކަމަށް ހާއްސަ ބަނދަން ނަރުބަނދުން.

1.1.8 ބީމުތަކުގެ މައްޗަށް ފޫޓިންގް ގޮތުގައި 200 އެމްއެމް ދިގު، 200 އެމްއެމް ފުޅާ އަދި 100 އެމްއެމް އުސް ކޮންކްރީޓް އަޅަންވާނެއެވެ.

1.1.9 ފޫޓިންގް ތެރެއަށް އަޅާ 4 ދަގަނޑުގައި ރިންގު ބަނދަން ވާނެއެވެ. ރިންގުގެ ގޮތުގައި ބޭނުންކުރާނީ 6 އެމްއެމް ރިންގު ދަގަނޑެވެ.

1.1.10 ފޫޓިންގް ތެރެއަށް ބީމުގެ ތެރެއިން އަޅާ 4 ދަގަނޑުގައި 8 އިންޗި 4 ޖޭ ބޯލްޓް އަށްސަން ޖެހޭނެއެވެ.

1.1.11 ޖޭ ބޯލްޓްގެ ގޮތުގައި ބޭނުންކުރާނީ އެސްއެސް ނުވަތަ ގަލްވަނައިޒް 16 އެމްއެމް ފަދަ ބޯލްޓެވެ.

1.1.12 ޖޭބޯލްޓް ކޮންކްރީޓް ފޫޓިންގް މައްޗަށް 2 އިންޗި ފެންނާނެހެން ދޫކޮށްފައި ހުންނަންވާނެއެވެ.

1.1.13 ކޮންމެ ޖޭބޯލްޓަކަށް 2 ވޮޝަރާއި 3 ނަޓް ބޭނުންކުރަންވާނެއެވެ. 2 ނަޓަކީ މެދުން ޖަހާ 2 ނަޓެވެ. އެސްޕޯޓުގެ ފޫޓިންގް 1 ނަޓަކީ ލޮކްނަޓްގެ ގޮތުގައި ބޭނުންކުރާ ނަޓެވެ. އަދި 3 ވަނަ ނަޓަކީ އެޖަސްޓަބަލް ނަޓެވެ.

1.1.14 ކޮންކްރީޓް މިކްސިންގް ރޭޝިއޯއަކީ 1:2:3 އެވެ.

1.1.15 ކޮންކްރީޓްކުރުމަށް ބޭނުންކުރާނީ ހިލަފަތްތާއި ހިލަ އަދި ޕޯޓްލެންޑް ސިމެންތިއެވެ.

1.1.16 ކޮންކްރީޓަށް ބޭނުންކުރާ ހިލަފަތްތާއި ހިލަ ވާންޖެހޭނީ ކަރިބޮޑު ނޫން ސާފު ހިލަފަތާއި ހިލަފަތްތަކެވެ.

1.1.17 ސިމެންތީގެ ގޮތުގައި ބޭނުންކުރަންވާނީ އެއްވެސް ވަރަކަށް ގަނޑުނުވާ ސިމެންތިއެވެ.

652 8831 info@kulhudhuffushicity.gov.mv www.kulhudhuffushicity.gov.mv @kfcitycouncil

1.1.18 ކޮންކްރީޓް ތަނބުގައި ފޫޓިންގ ހިފެހެއްޓުމަށް 2 ކޯޓް ތާރު ލާންވާނެއެވެ. ތާރުގެ ގޮތުގައި ބޮންޑްކޮރެކްސް ޖެންޑަރޕް ނުވަތަ ޖޮބްސައިޓް ބޮންޑުގެ ދިރާ ތާރުލާ.

FOOTING DETAIL

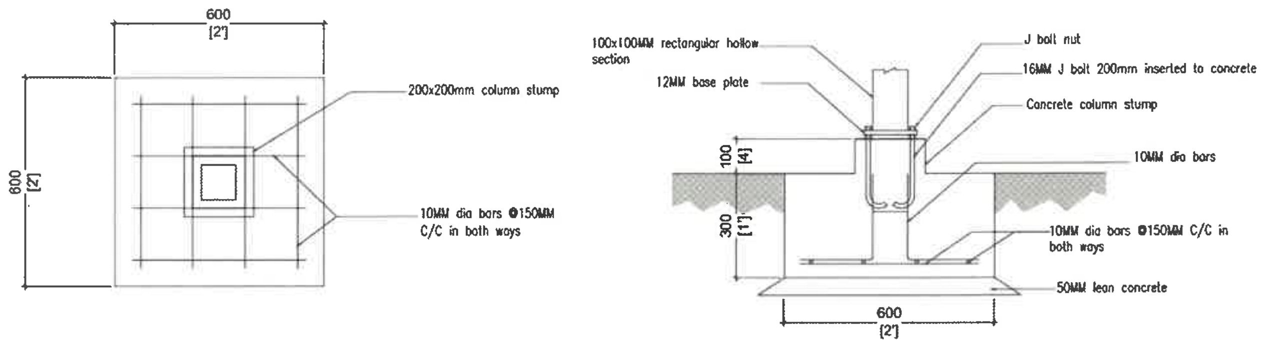

PLAN ELEVATION

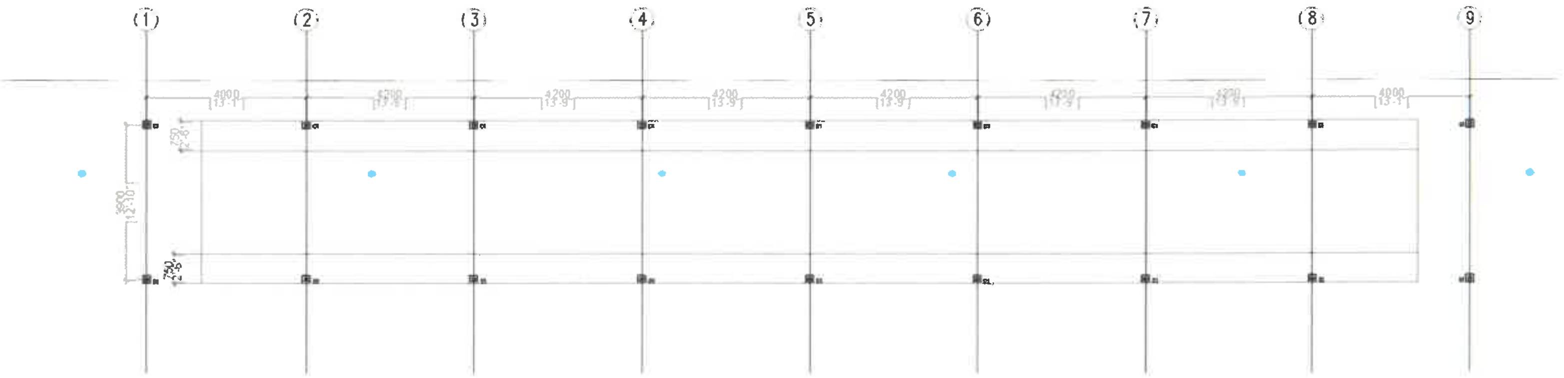

COLUMN LAYOUT PLAN

1.2 ފްރޭމިންގެ މަސައްކަތް

1.2.1 ހިޔާގަނޑުގެ ކޮލަމްތަކަކީ 100 އެމްއެމް 100 އެމްއެމް ހޮލޯ ބޮކްސް އެވެ.

1.2.2 ކޮލަމް ޖަހާ ކޮންމެ ހޮލޯ ބޮކްސްއެއްގެ ކޮޅުގައި 200 އެމްއެމް ދިގު 200 ފުޅާ ދަގަނޑު ފްލެންޖް ކޮޅެއް ބައްދަން ވާނެއެވެ.

1.2.3 ފްލެންޖުގައި 3 އެމްއެމް އާއި 4 އެމްއެމް އާއި ދެމެދުގެ ބޮޑުމިނެއް ހުންނަންވާނެއެވެ. އަދި 4 ލޯވަޅު ބޯލްޓްކުރުމަށް އެޅިފައި ހުންނަންވާނެއެވެ.

1.2.4 ހިޔާގަނޑުގެ ކޮލަމްޖަހާ ބޮކްސް ތަކުގެ ކޮޅުން ކޮލަމް ދިގަން ހުރިހާ ބޮކްސްތަކުގެ ކޮޅު ގެއްލުވައިން 2 އިންޗި 4 އިންޗި ހޮލޯ ބޮކްސް ލާންވާނެއެވެ.

@KfCityCouncil info@kulhudhuffushicity.gov.mv
www.kulhudhuffishicity.gov.mv @KulhudhuffushiCityCouncil 652 8831

1.2.5 2-4 އިންޗި ހޮލޯ ބޮކްސް އާ ގުޅުވާލާފައިން ހުޅަހުރި (ފައިބަރު ގްލާސް) 2 އިންޗި ހޮލޯ ބޮކްސް އަޅަންވާނެއެވެ. ދެފަރާތުގައިވާ
ޖޮއިންޓުގައި 1050 އެމްއެމް ހުންނަންނުވާނެއެވެ. (މެދުން މެދަށް) މިންނުވެ ފައިބަރގްލާސް އަޅާގެން ދާއިރު ދޮރުވެރިވުން
އަސްކަނީގެ ގްލާސްގައި 9 އިންޗި ނެރެންޖެހޭނެއެވެ.

1.2.6 1050 އެމްއެމް ގައި އެއް ހުރިހާ ފައިބަރގެ މެދުން އަދި ދޮރާތުން ދިގަށް ލާގްލާސް 2 އިންޗި ހޮލޯ ބޮކްސް ފަޅިގަނޑެއް
އަޅަންވާނެއެވެ. (އަސްކަނީގެ ޖުމްލަ ބޮޑުމިން 11 އިންޗި).

1.2.7 ވެލްޑުކުރާ ހުރިހާ ދަގަނޑެއްގެ ހުންނަންވާނީ ރަގަޅަށް ނުވަތަ އޭރަބަސް ވެލްޑުކޮށް ކޯޓިންގ ބޭނުންކުރެވެ.

1.2.8 އިތުރު ތަފްސީލު ކުރެހުމުގައި ފާހަގަކުރެވިފައިވާނެއެވެ.

1.2.9 ވެލްޑުކުރާ ތަންތަނުގައި ރަނގަޅަށް ބްރަޝް ކުރަންވާނެއެވެ. އަދި ނުބައިރަ އެއްވެސް ދިޔާލާއި ހުރެގެން ނުވާނެއެވެ.

1.2.10 ވެލްޑުކުރެވިފާ ތަންތަން ގްރައިންޑުކޮށް ފެއިންޓުކުރަން ފުރި ދަގަނޑު ފެންވަރުގައި 2 ކޯޓް ރަސްޓް ޕްރައިމް ލާންވާނެއެވެ.

1.2.11 ރަސްޓް ޕްރައިމަރ ސްޕްރޭ ގަން ނުވަތަ ކޮމްޕްރެސަރ ބޭނުންކޮށްގެން ސްޕްރޭ ޕެއިންޓްގެ ގޮތުގައެވެ.

1.2.12 ރަސްޓް ދިއާކުރުމަށް ބޭނުންކުރަންވާނީ ހަމައެކަނި އެކަމަށް ބޭނުންކުރާ ތިނަރު އަޅައިގެންނެވެ. ޕޮލިތީން، ކާޑުބޯޑް ފަދަ
އެއްޗެހި ބޭނުންކޮށްގެން ނުވާނެއެވެ.

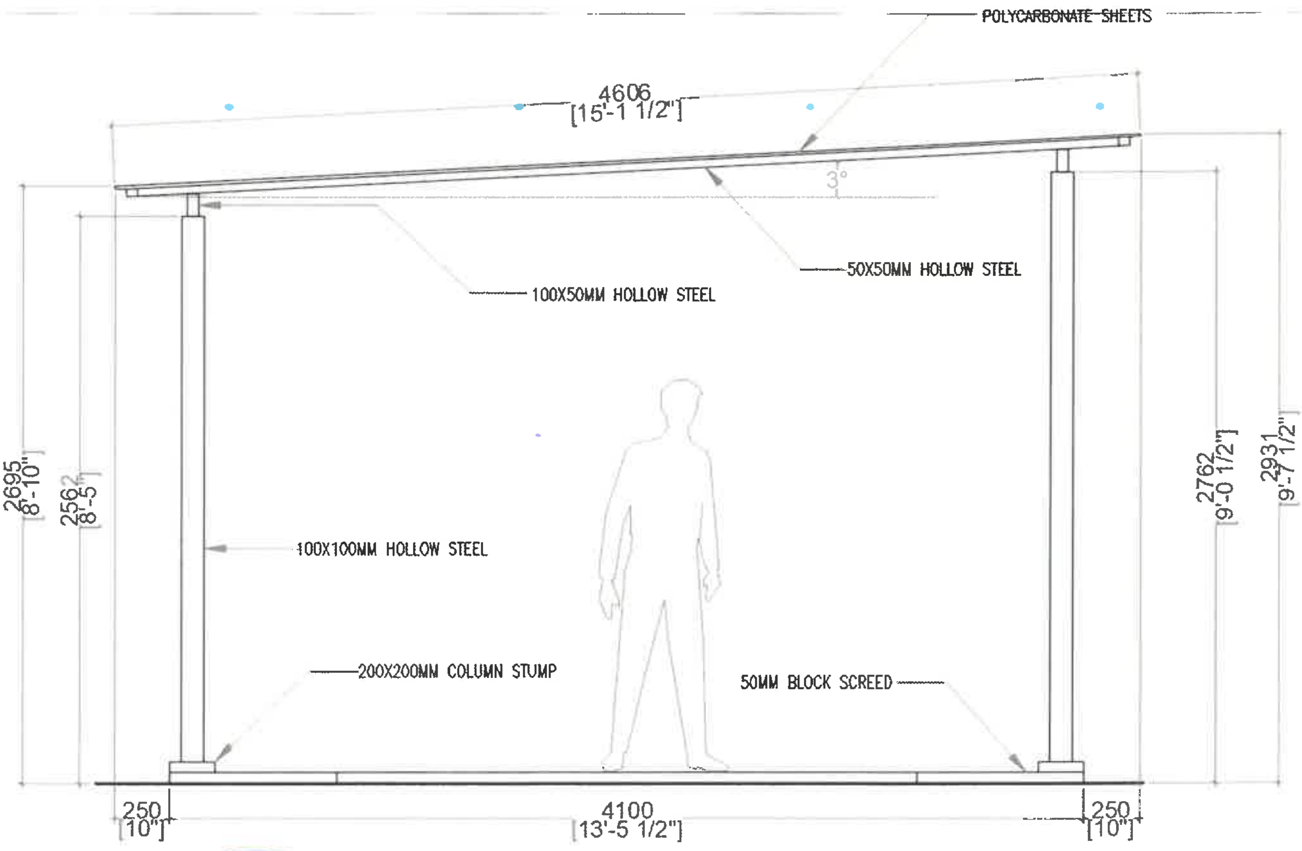

@KfCityCouncil
info@kulhudhuffushicity.gov.mv
www.kulhudhuffishicity.gov.mv
@KulhudhuffushiCityCouncil
652 8831

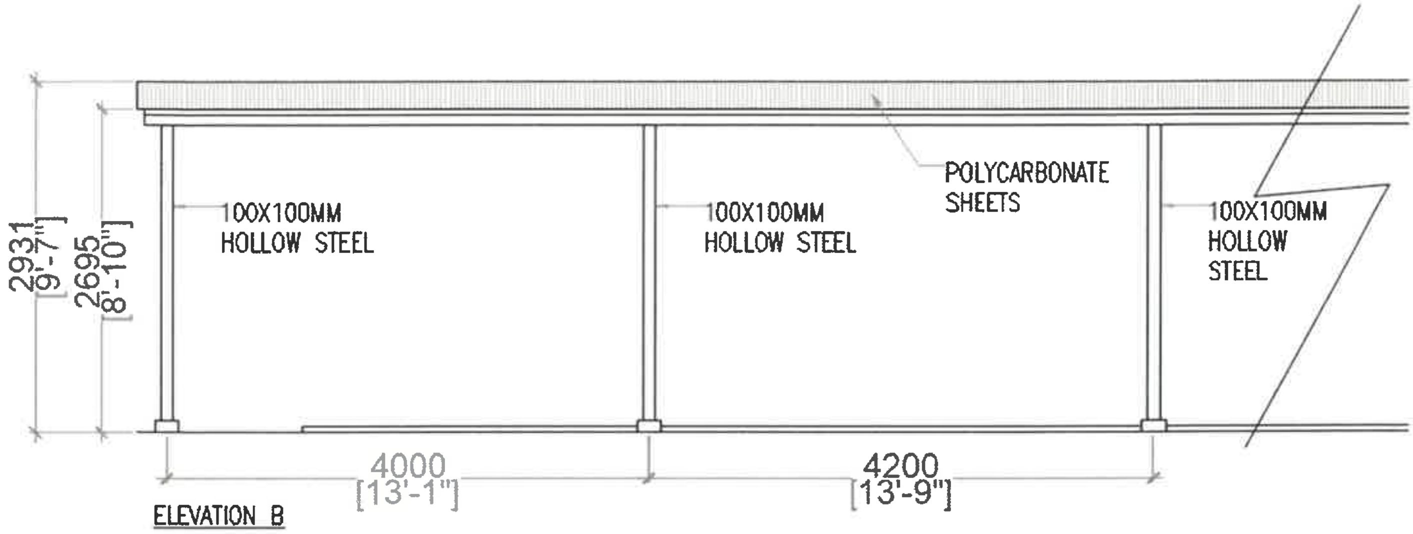

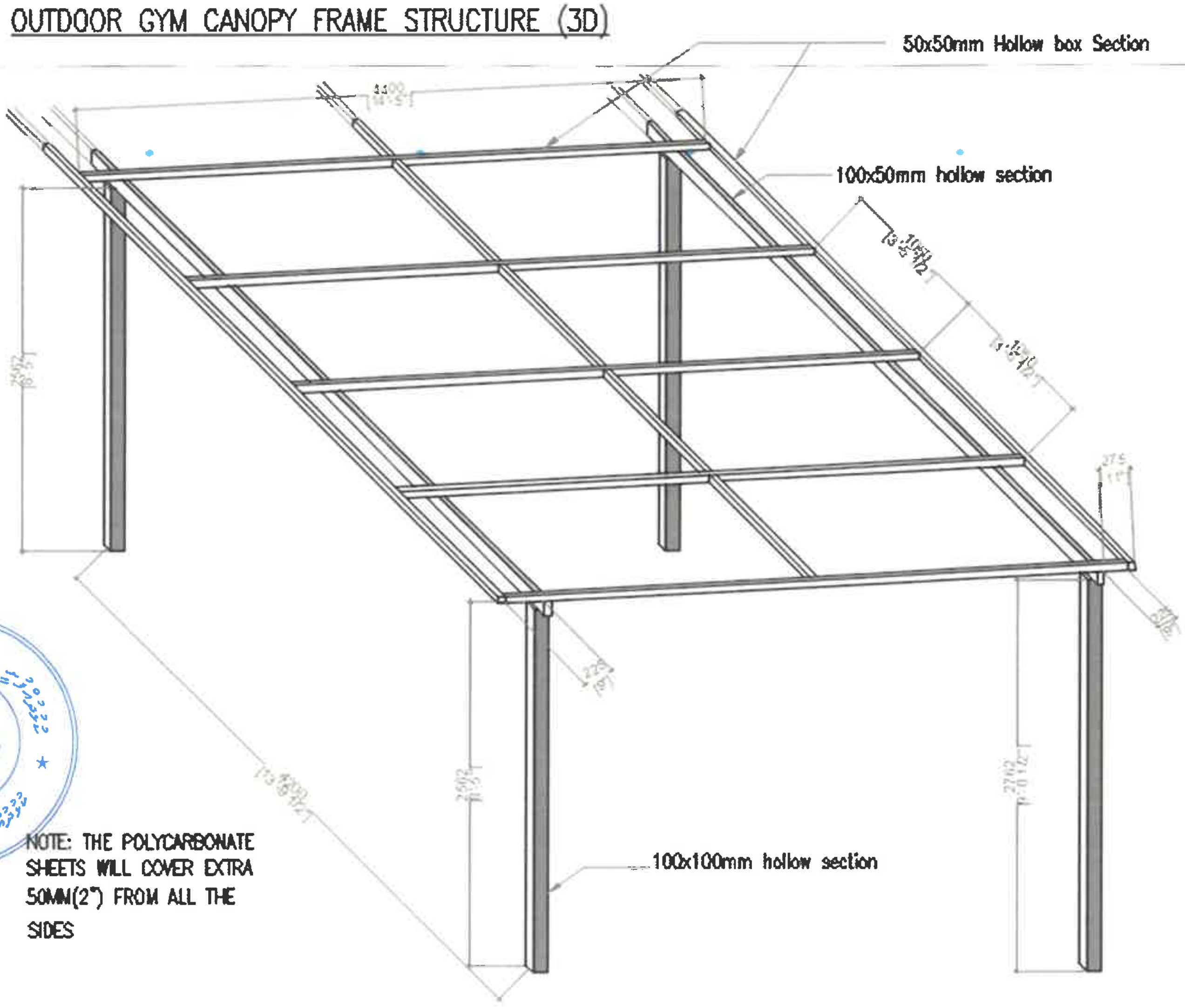

@KfCityCouncil
info@kulhudhuffushicity.gov.mv
www.kulhudhuffishicity.gov.mv
@KulhudhuffushiCityCouncil
652 8831

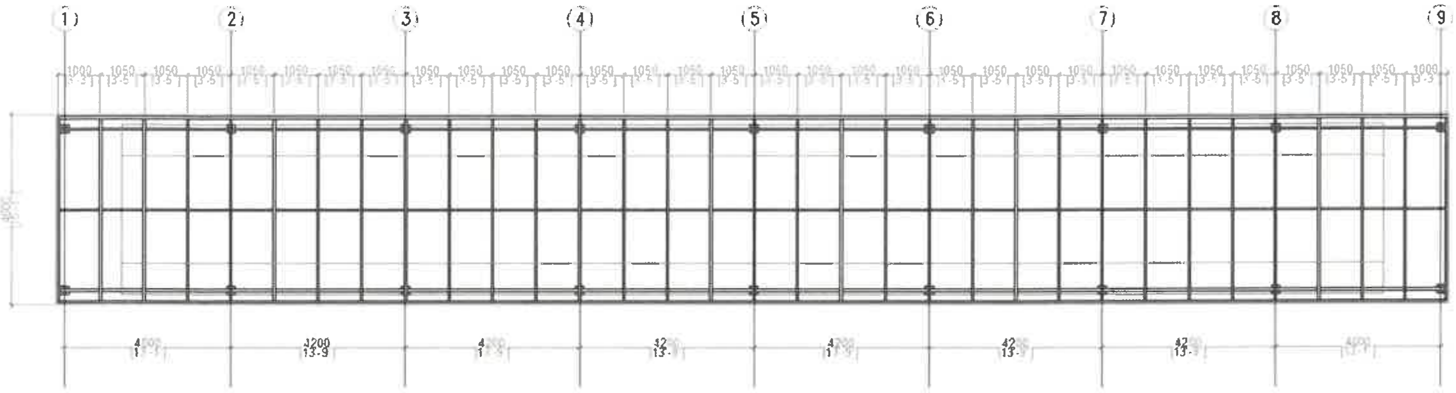

ROOF STRUCTURE PLAN (HOLLOW SECTIONS)

1.3 ދަވާދު ފުރުން

1.3.1 ދަގަނޑުގެ ހުރިހާ ބައެއްގައި ދަގަނޑުގައިވާ ބޮވެލިއެއްގެ ހުދު މުޑި ކުލަލައިގެ 2 ކޯޓް ކުލަ ޖައްސަވާންވާނެއެވެ.

1.3.2 ކޮންކްރީޓް ބީމްގެ ފިލިގަނޑުން ފެންނަން ހުންނަ ބައިގައި ރަނގަޅު ފެންވަރުގެ ހުދު ކުލައިގެ ދަވާދުން ޖައްސަވާންވާނެއެވެ.

1.3.3 ދަވާދު އަޅާ ކުލަ ޖައްސަވާއިރު ސްޕްރޭ ގަން ނުވަތަ ކޮމްޕްރެސަރ ބޭނުންކޮށް ސްޕްރޭ ފިނިޝްގެ ގޮތުގައެވެ.

1.3.4 ދަވާދު ޖެހުމުގައި ބޭނުންކުރަންވާނީ ރަނގަޅު ދިރާވެއް ފައިބާވަރަށް ޖެހޭގޮތަށް ހުރިގެން ނުވާނެއެވެ.

1.3.5 ދަވާދު ނުވަތަ ތާރު ދިޔާކުރުމަށް ބޭނުންކުރަންވާނީ ހަމައެކަނި އުފައްދާ ބޭނުންކުރުމަށް ލަފާދޭ ތިނަރ އަށެވެ. ޓަރޕެންޓައިން، ކެރޯސިން ފަދަ އެއްޗެހި ބޭނުންކުރުން ނުވާނެއެވެ.

1.4 ރިޖް ކެޕިން

1.4.1 ރިޖް ކެޕިން ބޭނުންކުރާނީ ޒިންކަލިއުމް ޝީޓެވެ.

1.4.2 ޝީޓުގެ ކުލަ ފާސްކުރާނީ ކައުންސިލާއި މަޝްވަރާ ކުރުމަށް ފަހުގައެވެ.

1.4.3 ޝީޓް ހަރުކުރުމަށް ހުރިހާ ފަރާތުގައި ދިގުގަނޑުގައި ޝީޓް ޖެހޭއިރު ދިގުގަނޑުގެ 4 އަރިމަތިން 2 އިންޗި ބޭރަށް ނެރިފައި ހުންނަންވާނެއެވެ.

1.4.4 ޝީޓަށް އިސްކުރު ޖަހަންވާނެއެވެ. އެގޮތުން ކޮންމެ ޝީޓަކަށް ވިއްސާރައާއި ވައިން ގެއްލުން ނުލިބޭ ވަރަށް ބަލައި އެއްވަރަކަށް އެކަށީގެންވާ ވަރަކަށް އިސްކުރު ޖަހަންވާނެއެވެ. އިސްކުރުގެ ގޮތުގައި ޖެހޭނީ އެސްއެސް ނުވަތަ ގެލްވަނައިޒްޑް ދަގަނޑުގެ ޖެހޭ އިސްކުރެވެ.

1.4.5 އިސްކުރު ޖަހާއިރު ޝީޓަށް ގެއްލުން ވާވަރަށް ބާރުކޮށްގެން ނުވާނެއެވެ. އަދި ޝީޓުން ފެން ލީކުވުން ޕްރޮޓެކްޓްވާގޮތަށް އިސްކުރުތަކަށް ބާރުކަޅުވެސް ހުންނަންވާނެއެވެ. އަދި އިސްކުރު ޖެހުމަށް ޒިންކަލިއުމް ޝީޓަށް 90 ޑިގްރީ ވާގޮތަށް ސީދާ އިސްކުރު ޖަހަންވާނެއެވެ.

@KfCityCouncil info@kulhudhuffushicity.gov.mv
www.kulhudhuffishicity.gov.mv @KulhudhuffushiCityCouncil 652 8831

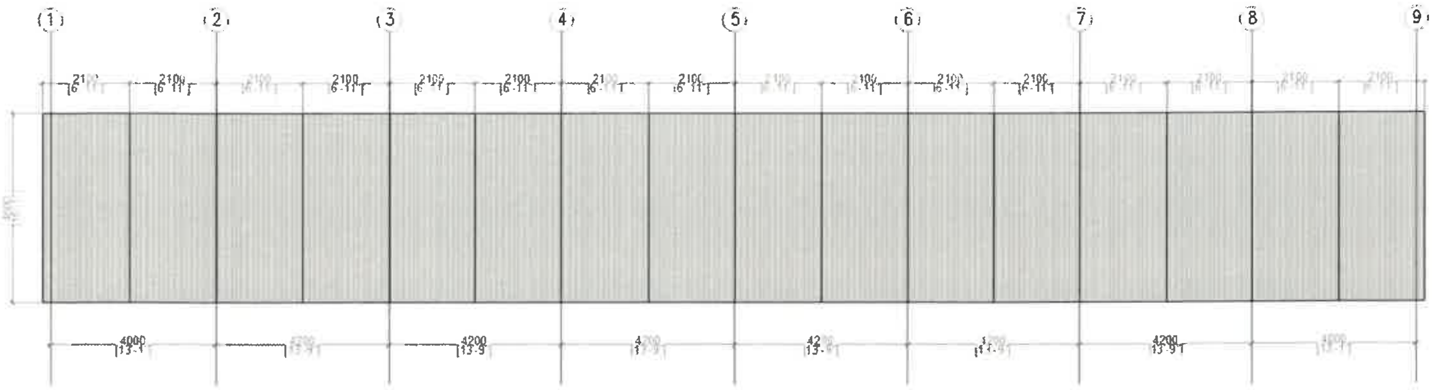

ROOF PLAN (POLYCARBONATE SHEET)

1.5 ތަޅުންއެޅުން (ގޯތި އެތެރުން)

1.5.1 ތަޅުމުގެ ޑިޒައިނީ ބޯނަންކަރީ 200އެމްއެމް 200އެމްއެމް 75އެމްއެމް ގަލުވ.

1.5.2 ގޯތި އަތޮޅަށްވާނީ ފެދިގަނޑު ލެވެލްކޮށް ކޮންޕެކްޓު ކުރުމަށްފަހުގައެވ.

1.5.3 ގޯތި އެތޮރާ މިހާރު އަޅާފައިވާ ތަޅުމަށް ފިލާގެންވ. މިހާރު އަޅާފައިވާ ތަޅުމަށް ލިބިފައިވާ ގެއްލުންތަކާއި މަރާމާތު ކުރަންވާނެއެވ.(ފަޅާލާ ކުރެން،ރޭނބުލެފައިވާ ގޯތި ބަރިލާ ކުރެން އަދި ކޮށާލުން)

1.5.4 ގޯތި އެޅުމަށް ބޯނަންކަރީ ހިލަވެއްޓާއި މާލެއިވެލި ސިމެންތިއެވ. މިކްސްޗަރުގައި އަދި 1:4 އެވ.

1.5.5 ގޯތި އެތެރެމަށްފަހު ގޯއްތާގެ ބޯރޑަރ 150 އެމްއެމް ފުޅާ، 150 އެމްއެމް އުސް ކޮންކްރީޓް ބޯޑަރ އެއްއަޅަންވާނެއެވ.

1.5.6 މި ކޮންކްރީޓް ބޯޑަރގެ ފުރަތަ 10 އެމްއެމްގެ 1 ދަގަނޑު ވައްލަންވާނެއެވ. ކޮންކްރީޓް މިކްސްޗަރުގައި އަދި 1:2:3 އެވ.

1.5.7 ގޯތިތެރޭގައި އަދި ކޮންކްރީޓް ބޯޑަރގައި ކޮންކްރީޓްގައިމުގަން ހާއްސަ ރަނގަޅު ފެންވަރުގެ ނޮން-ސްލިޕް އަދުއްބާރ ފޮލާރ ފުއިނިޝް އެއް ލާންވާނެއެވ.

1.5.8 ފްލޯރ ފިނިޝްގެ ކުލަ ފާސްކުރާނީ ކައުންސިލް އިދާރާއިންނެވ.

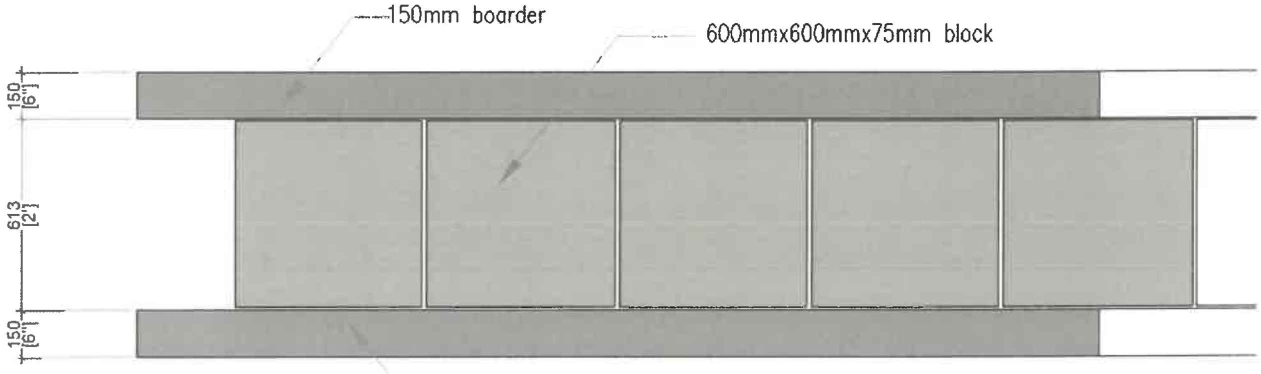

@KfCityCouncil
info@kulhudhuffushicity.gov.mv
www.kulhudhuffushicity.gov.mv
@KulhudhuffushiCityCouncil
652 8831

2 އައުޓްޑޯ ޕޯލް ޓާރިޗާ ލައިޓް ހަރުކުރުން.

2.1 ކޮންކްރީޓް ބޭސް އެޅުން

2.1.1 ކޮންކްރީޓް ބޭސްކުރެވޭ ގޮތުގައި 8 އިންޗި ދިގު، 8 އިންޗި ފުޅާ، 2 ފޫޓު އުސް ބޭސްއެއް އަޅަންވާނެއެވެ.

2.1.2 ކޮންކްރީޓް ކަވަރގެ ގޮތުގައި 50 އެމްއެމް ހުންނަން ވާނެއެވެ.

2.1.3 ކޮންކްރީޓް ބޭސްތަށް އެވްރެޖް ކަރިން 50 އެމްއެމް ލީން ކޮންކްރީޓް އަޅަންވާނެއެވެ.

2.1.4 ލީން ކޮންކްރީޓް އަޅާނީ 1:4 ރޭޝިއޯއިން މިކްސްކޮށްގެންނެވެ.

2.1.5 ކޮންކްރީޓް ބޭސްގެ ތެރެއަށް 10 އެމްއެމްގެ 4 ދަގަނޑު ލައްވަން ޖެހޭނެއެވެ. އަދި 6 އެމްއެމް ގެ ރިންގު ދަގަނޑު 150 އެމްއެމް ދުރުމިނުގައި ހުންނަންވާނެ އެވެ.

2.1.6 ދަގަނޑު އައްސަންވާނީ އެކަމަށް ހާއްސަ ބަނދަ ނަރުންނެވެ.

2.1.7 ބޭސްކުރެވޭ ތެރެއަށް (ލައިޓް) 25 އެމްއެމްގެ ހަރު ކޮންޑުއިޓް ހޮޅިއެއް ލާންވާނެއެވެ.(ނަރު ފޯއްދުމަށް)

2.1.8 ބޭސްކުރެވޭ ތެރެއަށް ލައިޓް ހަރުކުރެވޭ ގޮތަށް އެސްއެސް ބޯލްޓް ލާންވާނެއެވެ. އަދި ލައިޓް ހަރުކުރަންވާނީ އެސްއެސް ނަޓް ބޯލްޓް ކައްވައިގެންނެވެ.

2.1.9 ކޮންކްރީޓް މިކްސިންގް ރޭޝިއޯއަކީ 1:2:3 އެވެ.

2.1.10 ކޮންކްރީޓްކުރުމަށް ބޭނުންކުރާނީ ހިލަވެއްޓާއި ހިލަ އަދި މޮޅު ވޮށި ސިމެންތިއެވެ.

2.1.11 ކޮންކްރީޓަށް ބޭނުންކުރާ ހިލަވެއްޓާއި ހިލަ ފެންގަނޑުގައި ކުނިބިލި ނުހުންނަ ސާފު ހިލައާއި ހިލަވެއްޓަކަށެވެ.

2.1.12 ސިމެންތީގެ ގޮތުގައި ބޭނުންކުރަންވާނީ އެއްވެސް ވަރަކަށް ގަނޑުނުވާ ސިމެންތިއެވެ.

2.1.13 ކޮންކްރީޓް ބޭސްގައި ފޯމްވާކް ހިފެހެއްޓުމަށް 2 ދުވަސް ވަންދެން ވާންވާނެއެވެ. ކިއުރިންގެ ގޮތުގައި ބޭނުންކުރަންވާނީ ޖޫޓު ނުވަތަ ޕޮލިތީން ބަންޑުގެ ދިޔާ ތަރާލެވެ.

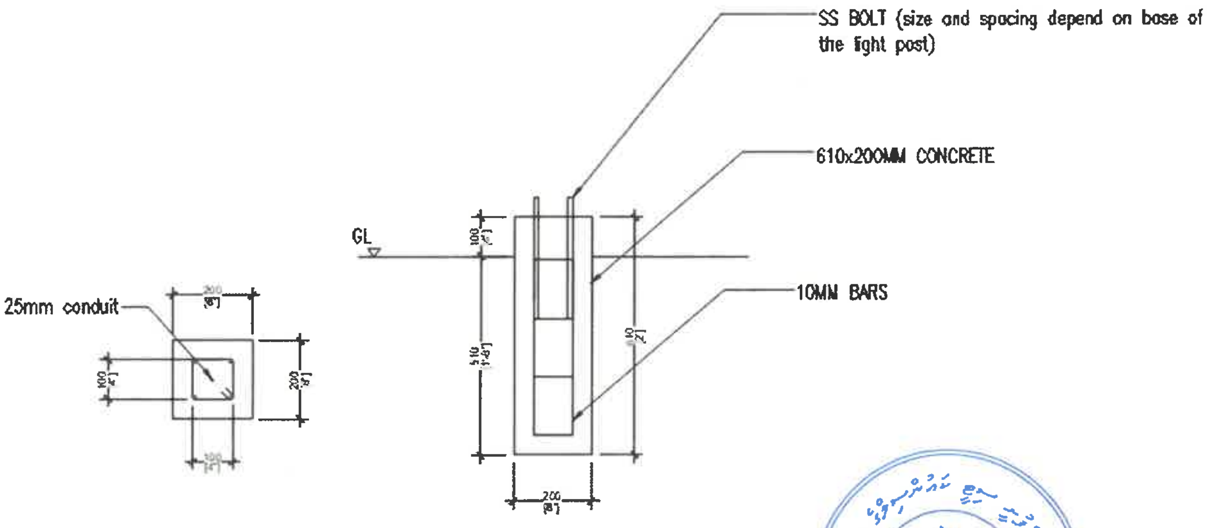

GARDEN LIGHT FOOTING DETAIL

2.2 ގާރޑަން ލައިޓް

2.2.1 ލައިޓްގެ ގޮޅިގައި ބޭނުންކުރާނީ އައުޓްޑޯ ވޯޓަރ-ޕްރޫފް އަދި ޑަސްޓް-ޕްރޫފް ލެޑް(LED) ވޯމް-ވައިޓް (Warm-white) ލައިޓެވެ.

2.2.2 ލައިޓްގެ ގޮޅިގައި ބޭނުންކުރާނީ އޮސްރާމް، ޕެނަސޯނިކް ނުވަތަ ފިލިޕްސް (OSRAM/PENASONIC/PHILIPS) ބްރޭންޑްގެ 30-20 ވޮޓް (Watt) ލައިޓެވެ.

2.2.3 އައުޓްޑޯ ޕޯލް ޑިޒައިނުގައި 5 ގާރޑަންލައިޓް އަދި ފޫޓް ޑިޒައިނުގައި 4 ގާރޑަންލައިޓް ޖަހަންވާނެއެވެ. ގާރޑަން ލައިޓްގެ ސާންޕަލް ތިރީގައި އެވަނީއެވެ.

2.2.4 ލައިޓްތައް ހުންނަންވާނީ އައުޓްޑޯ-ޕޯލް ތަޅުމުން ފުރިގެން 8 ފޫޓް ދުރުކުރުގައެވެ. އަދި އެންޓްރެންސްގެ އުތުރުފަރާތު (ޕާކް އޭރިޔާ) ގަ އެވެ.

2.2.5 ގާރޑަން ލައިޓްތައް ހުންނަންވާނީ ފަނި ގަޑި ތަކަކު ދިއްލާ ނިވާލާ ގޮތަށް ޓައިމަރ ސްވިޗް ގުޅާފައެވެ.

2.2.6 ގާރޑަން ލައިޓްތަކަށް ކަރަންޓް ނަގަންވާނީ ސްޓޭޓްއަދި ޑިސްޓްރިބިއުޝަން ބޯޑު މީޓަރސްޕޭސްގެ ކަރަންޓް މީޓަރުންނެވެ.

2.2.7 ބިމުގެ އަޑިން އެޅޭ ކަރަންޓް ނަރުތައް ހުންނަންވާނީ ކޮންޑިއުއިޓް ޕައިޕެއްގައި އަދި ދަގަނޑު ހިފައިން ލާފައެވެ.

2.2.8 ކަރަންޓުގެ ހުރިހާ މަސައްކަތެއް ކުރިއަށްގެންދަންވާނީ ފެނަކައިން ބަލާ މިންގަނޑު (އެސްޑީ ޕްރޮޓޮކޯލްގެ ގަވާއިދު) ތަކާއި އެއްގޮތްވާގޮތުގެ މަތިންނެވެ.

2.2.9 ކަރަންޓް މީޓަރު ގުޅުމަށް ނަގަންޖެހޭ ހުއްދަތައް ނަގަންވާނީ މަސައްކަތް ކުރާ ފަރާތުންނެވެ. އަދި މިކަމަށް ކައުންސިލްގެ ފަރާތުން އެއްބާރުލުން ލިބޭނެއެވެ.

@KfCityCouncil info@kulhudhuffushicity.gov.mv
www.kulhudhuffishicity.gov.mv @KulhudhuffushiCityCouncil 652 8831

3 އައުޓްޑޯ ބެންޗު / ޖޯލި ހެދުން.

އައުޓްޑޯ ބެންޗުގެ ގޮތުގައި 10 ޖޯލި ހަދަން ވާނެއެވެ. މި ޖޯލިތައް ބަހައްޓާނީ އެންޖިނިއަރިންގެ ޑްރޯއިންގައިވާ (ޕްލޭން އެޓޭޗް) ގައެވެ.

3.1 ޖޯލި-ފްރޭމްގެ މަސައްކަތް

3.1.1 ޖޯލި ތަކުގެ ދަގަނޑުތަކަށް ބޭނުންކުރާނީ 1.5 އިންޗި ހޮލޯ ސްކެއަރސެކްޝަނެވެ.

3.1.2 ޖޯލި ހަދަންޖެހޭ ގޮތާއި މިންތައް ކުރެހުމުގައި ހިމެނިފައި ހުންނާނެއެވެ.

3.1.3 ވެލްޑުކުރާ ތަންތަން ހޮޅުވަޅު ނުހުންނަ ވަރަށް ރަނގަޅަށް ބައްދަލުކުރަންވާނެއެވެ.

3.1.4 ޖޯލީގެ ކޯނަރު ފައިގެ ތިރީގައި ފުޓްޕްލޭޓް ފުއްޓެއް ހަރުކުރަންވާނެއެވެ.

3.1.5 ވެލްޑުކޮށްފައިވާ ތަންތަން ގަދަކޮށް އެންޓިކޮރޯސިވް ޕްރައިމަރ ދަގަނޑުގެ ފޮތިއަޅާ 2 ކޯޓް ޕެއިންޓް ޖަހަންވާނެއެވެ.

3.1.6 ޕެއިންޓް ޖަހަންވާނީ ސްޕްރޭ ގަން ނުވަތަ ކޮމްޕްރެސަރ ބޭނުންކޮށްގެން ސްޕްރޭ ޕެއިންޓްގެ ގޮތުގައެވެ.

3.2 ދަވާދު ލުން

3.2.1 ދަގަނޑުގެ ހުރިހާ ބައެއްގައި ދަގަނޑުގައިވާ ބޯވަޅުގެ ސިގްމާ/ސަމްހުވާ (Sigma/Samhwa) ބްރޭންޑްގެ ކަޅު ގުޖާ ކުލައެއް ޖަހަންވާނެއެވެ.

3.2.2 ދަވާދު ޖަހާނީ ސްޕްރޭ ގަން ނުވަތަ ކޮމްޕްރެސަރ ބޭނުންކޮށްގެން ސްޕްރޭ ޕެއިންޓްގެ ގޮތުގައެވެ.

3.2.3 ދަވާދު ޖެހުމުގައި ތަންކޮޅުކޮޅުން ބޮޑު ދިޔާވެގެން ފައިބާތަން ޖެހިފައި ހުރެގެން ނުވާނެއެވެ.

3.2.4 ދަވާދު ދިޔާކުރުމަށް ބޭނުންކުރަންވާނީ ހަމައެކަނި އެކަމަށް ބޭނުންކުރާ ތިނަރު އަމިއްލަގެންނެވެ. ޕެޓްރޯލް، ކެރޯސިން ފަދަ އެއްޗެއް ބޭނުންކޮށްގެން ނުވާނެއެވެ.

3.3 ވަޅުގެ މަސައްކަތް

3.3.1 ވަޅުތަކުގެ މިނަކީ 45 އެމް.އެމް، 88 އެމް.އެމްއެވެ.

3.3.2 ވަޅުގެ ގޮތުގައި ބޭނުންކުރަންވާނީ ރަނގަޅު ފެންވަރުގެ ހާޑުވުޑު ވަޅުއެވެ.

3.3.3 ޖޯލީގަ އަޅަންޖެހޭ ވަޅުގެ އަދަދު ކުރެހުމުގައި ހިމެނިފައިވާނެއެވެ.

3.3.4 ވަޅުއަޅާނީ ކުރެހުމުގައި ދައްކާފައިވާ ގޮތަށެވެ.

3.3.5 ވަޅުގަނޑު ދެފުށުގައި ކުރެހުމުގައި ފާހަގަކޮށްފައިވާ ދުރުމިން ބަހައްޓަންވާނެއެވެ.

3.3.6 ވަޅުތައް ހަރުކުރަންވާނީ ޕާރުމަތުން ދެކޮޅު ޖެހޭ ރަނގަޅަށް ސްޓެއިންލެސްޓީލް އިސްކުރު ކުރުވިފައެވެ.

3.3.7 ހުރިހާ ވަޅުގަނޑެއްވެސް ހުންނަންވާނީ ކުރެހުމުގައި ވާގޮތަށް އެއްވަރުގެ 2 ދުރަށް ވަކިކޮށްފައެވެ.

3.3.8 ވަޅުތަކުގެ ދެފަރާތުގައި ސްކްރޫހުރި ނުވަތަ އޭޖެލްގެ ކުރިކޮށްފައި ފޮނޑުވާނެއެވެ.

@KfCityCouncil info@kulhudhuffushicity.gov.mv
www.kulhudhuffishicity.gov.mv @KulhudhuffushiCityCouncil 652 8831

3.3.9 ފަޅިފަށް ހަރުކުރުމުގެ ކުރިން ފަޅިފަތްގަނޑި ފަރައިގެން ކުރަމުން ނުވަތަ ސެންޑިންގް ބޯޑުތަކުގެ އެކްސްޓީރިއަރ ވުޑް ކެއަރ (މަހާގަނީ) ކުލަ ޖައްސަންވާނެއެވެ.(Crown/Sikkens brand, Exterior Woodcare, Wood stain, Mahagony)

3.3.10 ފަޅިފަށް ހުންނަންވާނީ ހުރަސް ދަގަނޑުގެ ދަށުން ތޫނުފަހަރުވަރު އެސްއެސް ސްކުރޫތަކާ ނަޓްގަނޑު ހަތަރުކުރުކޮށްފައިވާގޮތަށެވެ. އެގޮތުން ކޮންމެ ފަޅިފަތެއްގައި ސްކުރޫ (ކޮޅަކަށް 2 ސްކުރޫ) ޖަހަންވާނެއެވެ.

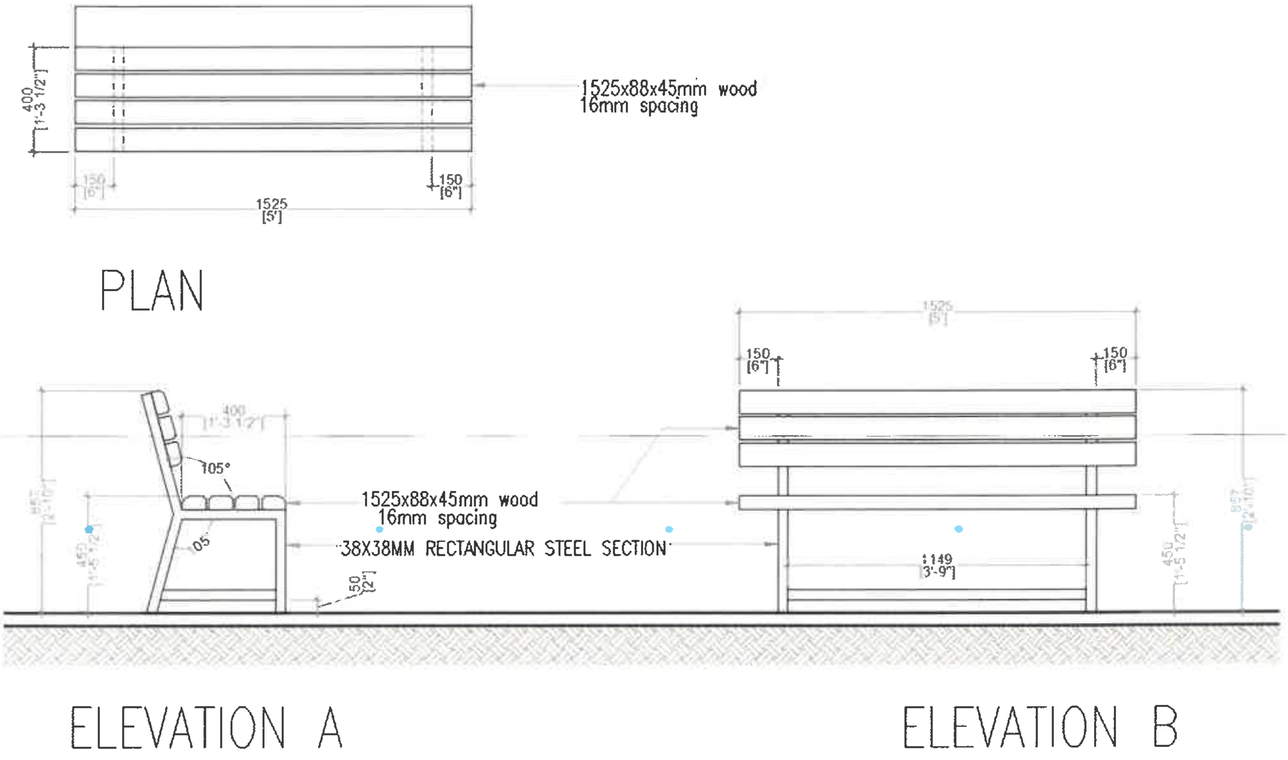

@KfCityCouncil info@kulhudhuffushicity.gov.mv
www.kulhudhuffishicity.gov.mv @KulhudhuffushiCityCouncil 652 8831

- އެހެނިހެން ބައެއް މަސައްކަތްތަކާއި ސަލާމަތުކަމާ ގުޅޭ ކަންކަން.
    - މަސައްކަތުގެ ތެރެއިން ކައިރިގައި ރުކެއް ނުވަތަ ގަހެއް ހުރިނަމަ އެރުކެއް ނުވަތަ ގަހެއް ނަގައި ކައުންސިލުން ބުނާ ތަނަކަށް ގެންގޮސް އަލުން އިންދަންވާނެއެވެ.
    - މަސައްކަތް ކުރުންފަށާނީ، މަސައްކަތް ކުރުމަށް ނަގަންޖެހޭ ހުއްދަތައް ނަގައިގެންނެވެ.

@KfCityCouncil info@kulhudhuffushicity.gov.mv
www.kulhudhuffishicity.gov.mv @KulhudhuffushiCityCouncil 652 8831